ANEXO II

MARCAJES Y SEÑALIZACIÓN

Se realizarán con material plástico acrílico de color amarillo grabado en negro, de 1,6 mm de espesor, con excelente resistencia al exterior, estable a los rayos UV y que se pueda grabar tanto con láser como con fresa.

Señal de Riesgo Eléctrico

Donde se precise el símbolo de riesgo eléctrico, se conservarán las siguientes dimensiones, adoptadas de la IEC 60417-1: se podrán aceptar medidas con tolerancias de ± 10% de los valores señalados. Cumplirá con Norma AMYSRA 1.4-10 y UNE 23035/4:2003.

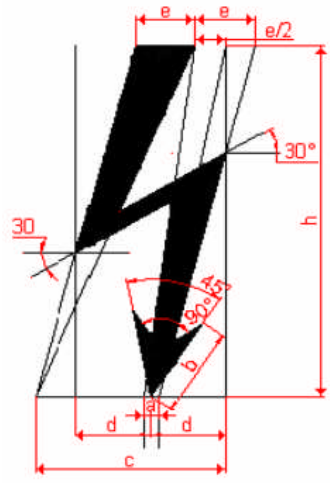

Dimensiones del símbolo de riesgo eléctrico

Altura h	a	b	c	d	e
40	0	10	20	8	6,4
Distancia en milímetros					

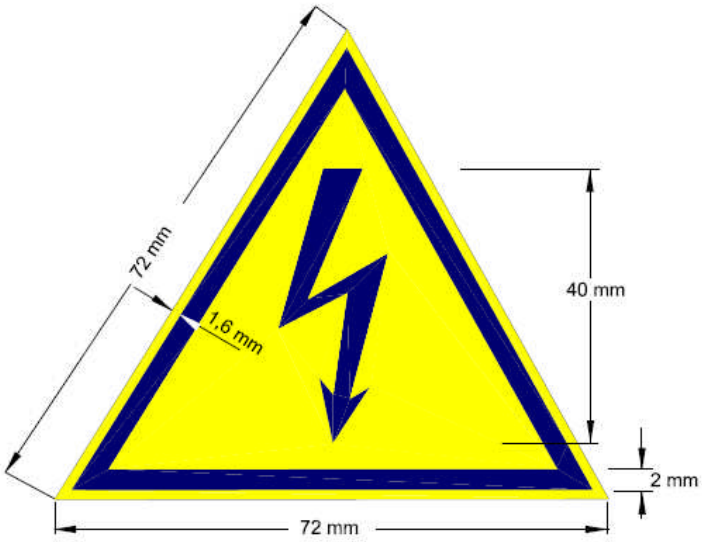

Figura 1. Señal de riesgo eléctrico

Revisión: L.C.O.E. Laboratorio Central Oficial de Electrotecnia. Octubre 2018.